Electrolux PROFESSIONAL

Modular Cooking 700XPStekhäll, gas. Bänkmodell. 800mm. kromhäll

Produkt #

Modell #

Namn #

SIS #

AIA #

371038 (E7FTGHCS00)	Stekhäll, gas. Bänkmodell. 800mm. Slät kromhäll.
371041 (E7FTGHCP00)	Stekhäll, gas. Bänkmodell. 800mm. 2/3 slät, 1/3 räfflad kromhäll.

Kort specifikation

Pos.

Stekhäll (800 mm) i bänkmodell med slät kromhäll (14kW), för användning med naturgas eller gasol. Anpassad för anslutning underifrån eller bakifrån, och för montering mot enheter i Electrolux 700-serie.

Robust konstruktion i rostfritt stål
Toppskiva (1,5mm tjock), frontpanel och lock i rostfritt stål (AISI 304)
Stänkskydd i rostfritt stål
Säkerhetstermostat
Piezotändning
Häll (15mm tjock) i krom för effektivare rengöring och minskade värmeförluster
Utrustad med stort dräneringshål och fettsamlare (3L)
Separata kontroller för varje halvmodul
Temperaturområde från +200°C till +400°C
Bakre servicekanal underlättar installation
Kapslingsklass: IPX4
Anpassad för användning med naturgas eller gasol
Levereras med 1 skrapa för slät stekhäll

.

Huvudfunktioner

- Enheten ska monteras på underrede, bryggmontage eller konsolsystem.
- Stort tömningshål på tillagningsytan medger tömning av fett i en stor uppsamlare (1,5 liter) som sitter under tillagningsytan.
- Stor fettuppsamlingsbehållare finns att få som extra tillbehör och kan placeras under toppenheterna över det öppna sockelskåpet.
- Höga stänkskydd i rostfritt stål på tillagningsytans baksida och sidor. Stänkskyddet kan enkelt tas bort för rengöring.
- Piezo-tändning för extra säkerhet.
- Gasprodukt som levereras för användning med naturgas eller gasol, omvandlingsmunstycken levereras som standard.
- Kapslingsklass IPX 4.
- .
- Temperatur från 100° till 280°C.
- [NOT TRANSLATED]
- [NOT TRANSLATED]
- Lämplig som bänkinstallation.

Konstruktion

- Utvändiga paneler i rostfritt stål med Scotch Brite-behandling.
- 1,5 mm tjockt pressat rostfritt stål
- Rät vinkel mellan enheterna för att undvika utrymmen där smuts kan tränga in.
- Stekytan är helt slät (endast för 371038)
- Stekytan är 2/3 slät och 1/3 räfflad (endast för 371041)

Medföljande tillbehör

- 1 av Skrapa för slät häll. Utbytbara blad. PNC 164255
- 1 av Skrapa för räfflad stekhäll. (endast för 371041) PNC 206420

Övriga Tillbehör

- Skrapa för slät häll. Utbytbara blad. PNC 164255 ❑
- Tätningssats PNC 206086 ❑
- Avloppsavskiljare, 150 mm PNC 206132 ❑
- Tätningsring till avgasrenare diameter 150 PNC 206133 ❑
- Stöd för bromontage, 800 mm PNC 206137 ❑
- Stöd för bromontage, 1000 mm PNC 206138 ❑
- Stöd för bromontage, 1200 mm PNC 206139 ❑
- Stöd för bromontage, 1400 mm PNC 206140 ❑

• Stöd för bromontage, 1600 mm	PNC 206141	❑
• Avgasrenare	PNC 206246	❑
• Skorsten 800 mm till XP700 & 900	PNC 206304	❑
• Höger och vänster sidoräcke.	PNC 206307	❑
• Bakre ledstång, 800 mm, Marin	PNC 206308	❑
• Fettuppsamlare för stekhäll	PNC 206346	❑
• Skorstensnät 400mm (XP700 & XP900)	PNC 206400	❑
• Skrapa för räfflad stekhäll. (endast för 371041)	PNC 206420	❑
• - NOT TRANSLATED -	PNC 206455	❑
• - NOT TRANSLATED -	PNC 206466	❑
• Fronträcke, rostfritt, 800 mm	PNC 216047	❑
• Fronträcke, rostfritt, 1200 mm	PNC 216049	❑
• Fronträcke, rostfritt, 1600 mm	PNC 216050	❑
• Portioneringshylla/ räcke, rostfritt, 800 mm (bred)	PNC 216186	❑
• 2 sidotäckpaneler för bänkmodell	PNC 216277	❑
• Gasregulator	PNC 927225	❑

Företaget förbehåller sig rätten att göra ändringar i de produkter utan föregående meddelande.

Modular Cooking 700XPStekhäll, gas. Bänkmodell. 800mm. kromhäll

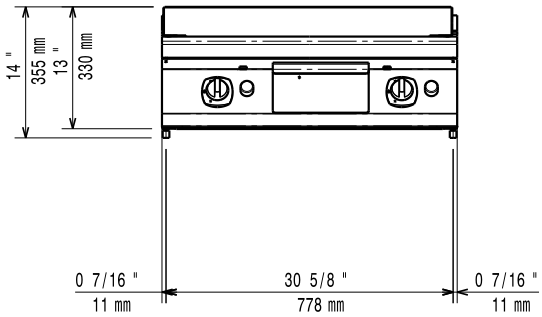

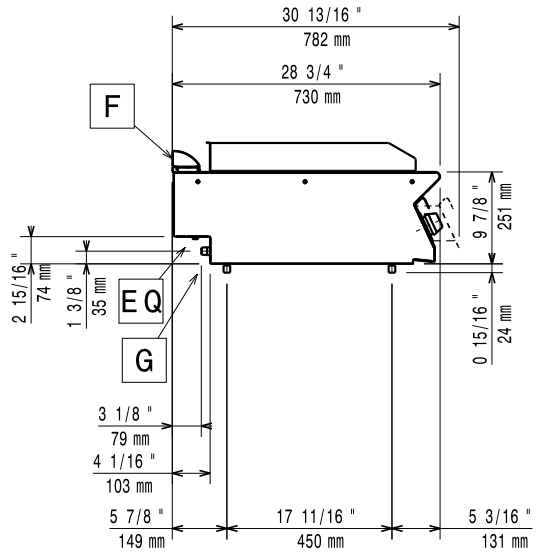

EQ = Ekvipotential skruv
G = Gasanslutning

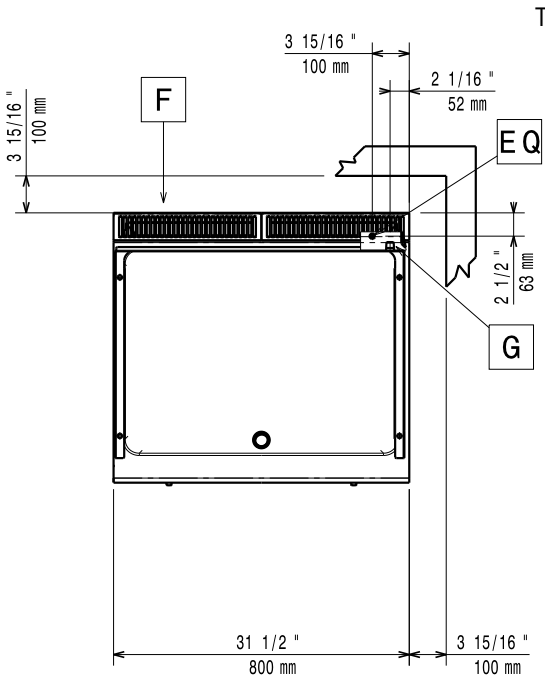

Gas

Gas, effekt:	
371038 (E7FTGHCS00)	14 kW
371041 (E7FTGHCP00)	14 kW
Standardgasleverans	Natural Gas
Gastyp alternativ:	LPG
Gasintag:	1/2"

Viktig information

Stekyta bredd:	730 mm
Stekyta djup:	540 mm
Arbetstemperatur, min:	100 °C
Arbetstemperatur, max:	280 °C
Yttermått, bredd	800 mm
Yttermått, djup	730 mm
Yttermått, höjd	250 mm
Nettovikt:	70 kg
Fraktvikt:	
371038 (E7FTGHCS00)	79 kg
371041 (E7FTGHCP00)	77 kg
Frakthöjd:	520 mm
Fraktbredd:	820 mm
Fraktdjup:	860 mm
Fraktvolym:	0.37 m³

If appliance is set up or next to or against temperature sensitive furniture or similar, a safety gap of approximately 150 mm should be maintained or some form of heat insulation fitted.

[NOT TRANSLATED]	N7RG

Företaget förbehåller sig rätten att göra ändringar i de produkter utan föregående meddelande.